IDENTIFICAÇÃO DE EMPANQUES

Cliente

Elaborado por

Marca da bomba

Fluído de trabalho

Partículas sólidas em suspensão SIM ☐ NÃO ☐

Modelo

CONDIÇÕES DE TRABALHO

Temperatura

Pressão

Velocidade

Limpeza SIM ☐ NÃO ☐

Condições

PARTE ROTATIVA

Materiais

TIPO DE MOLA

Mola única ☐

Multi-mola ☐

Suspensão ☐

Outros ☐

Especificar:

SENTIDO DE ROTAÇÃO

Direito ☐

Esquerda ☐

Independente ☐

EXEMPLOS

Parafuso de fixação ☐

Mola cónica ☐

Auto ☐

Mola direita ☐

Foles ☐

PARTE FIXA/ ESTACIONÁRIO

Materiais

Com O-ring ☐

Capa em L ☐

Anti-rotação ☐

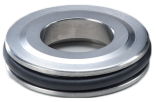

Outros ☐

DIMENSÕES

- Diâmetro do eixo (d1)
- Diâmetro exterior da parte rotativa (d3)
- Comprimento da parte rotativa em repouso
- Comprimento da parte rotativa, totalmente comprimida
- Comprimento da parte rotativa na posição de trabalho (l3)
- Diâmetro exterior da parte fixa, incluindo o-ring/ vedante (d7)
- Altura da parte fixa, desde a face de atrito até ao o-ring/vedante (l4)

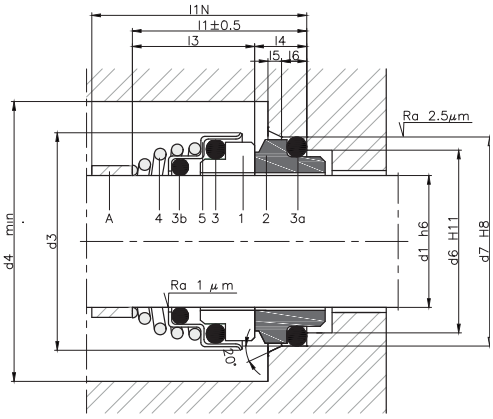

HIDROMARINHA®
SOLUÇÕES TÉCNICAS
Estrada de Leiria nº223 , 2430-527 Marinha Grande - Portugal | Tel. +351 244 570 400 | Fax +351 244 568 914 | geral@hidromarinha.pt
www.hidromarinha.pt